ИНСТРУКЦИЯ ПО СБОРКЕ И ЭКСПЛУАТАЦИИ

НАСТЕННОЙ ВЕШАЛКИ

ЭЛЬДА-2

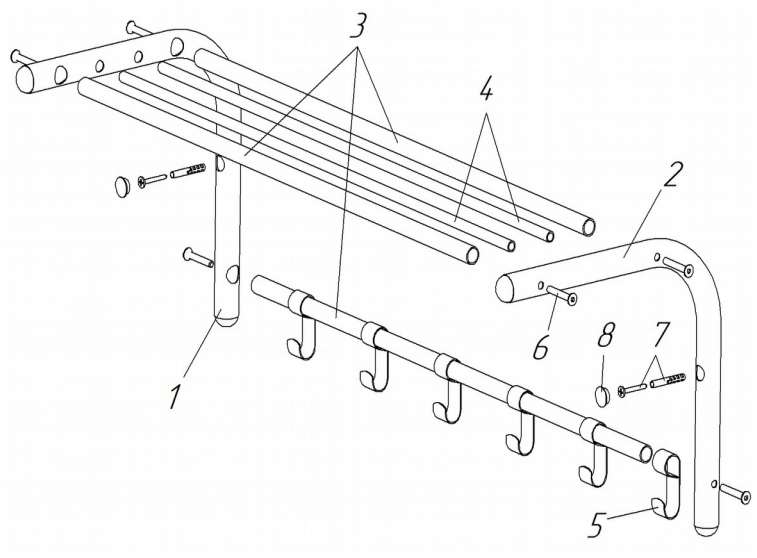

Комплектация:

- Боковой элемент правый (2) – 1 шт.
- Боковой элемент левый (1) – 1 шт.
- Стяжка из трубы d16 мм (3) – 3 шт.
- Стяжка из трубы d 10 мм (4) - 2 шт.
- Крючок (5) – 6 шт.

Комплект фурнитуры:

- Винты М6х40 (6) – 6 шт.
- Пластиковый дюбель с саморезом (7) – 2 шт.
- Пластиковая заглушка (8) – 2 шт.
- Ключ шестигранник – 1 шт.

СХЕМА СБОРКИ:

1. Возьмите левый и правый боковые элементы вешалки (1)(2) и стяжки и d16(3) – 2 шт., стяжки из трубы d10(4) - 2 шт. Вставьте стяжки из десятой трубы в технологические отверстия, а по краям стяжки из шестнадцатой трубы и зафиксируйте последние винтами (6). **ВНИМАНИЕ!!! не закручивайте винты до упора, только насадите.**
2. Возьмите оставшуюся стяжку из шестнадцатой трубы (2), оденьте на нее крючки (4) и с помощью винтов (6) закрепите ее внизу, как показано на рисунке.
3. Все резьбовые элементы конструкции закрутите до полной фиксации.
4. Разметьте на стене отверстия для крепления вешалки, просверлите их, вставьте пластиковые дюбели с саморезами (7) и с помощью отвертки или шуруповерта с удлиненной битой закрепите вешалку. После этого закройте технологические отверстия пластиковыми заглушками (8).

Инструкция по уходу: Протирать влажной салфеткой, смоченной моющим раствором. Вытирать чистой сухой тканью.

Гарантийный срок службы: 12 месяцев со дня приобретения.

Изделие изготовлено в соответствии с ТУ 31.09.11-001-32672578-2018 Мебель металлическая Код ТН ВЭД ЕАЭС 9403 70 000 0, 9403 20 800 0, 9403 20 800 9, 9403 10 980 9, 4421 99 990 0, 9403 60 100 9, Серийный выпуск и соответствует требованиям Технического регламента таможенного союза ТР ТС 025/2012 «О безопасности мебельной продукции».

Изготовитель: ООО «Райнер» 199106, г. Санкт-Петербург, Кожевенная линия, д. 27, корпус 1, лит. А, помещение 8Н-69, тел: (812) 309-7137